
29,9

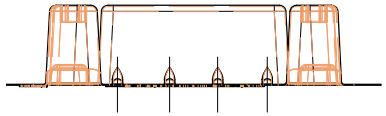

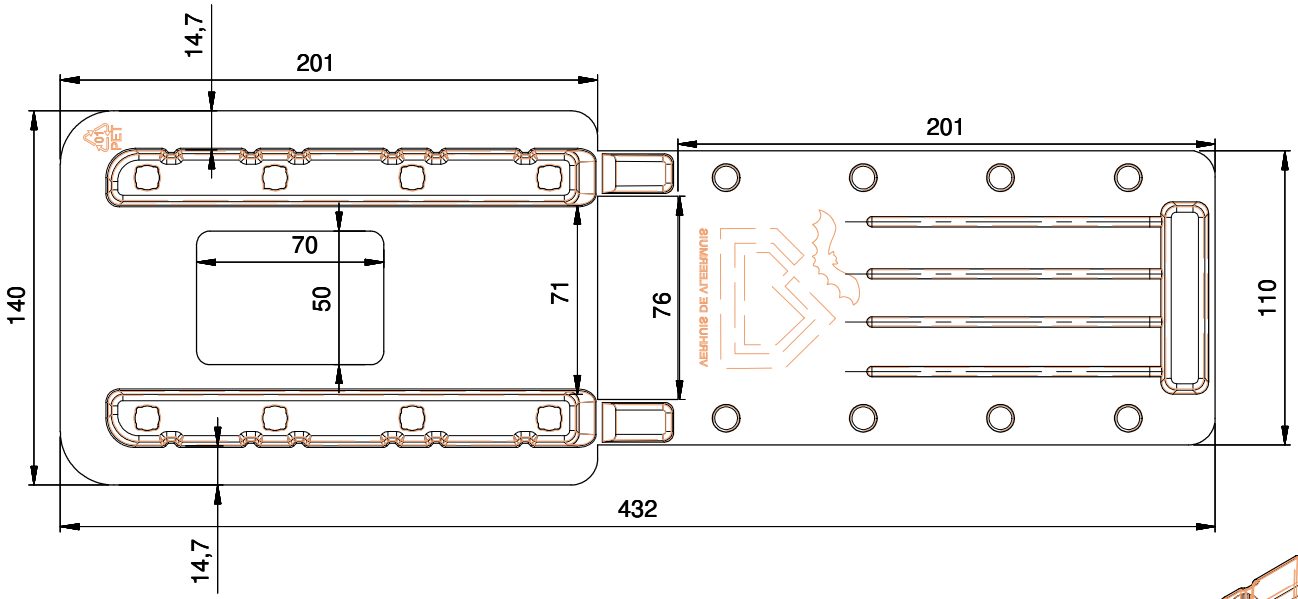
14,7
201
201
70
50
71
76
140
110
432
14,7

